CDS12-n

Description

• Le CDS12-n est un coffret d'asservissement à sécurité positive permettant la surveillance du fonctionnement de 6 caissons d'extraction maxi à réarmement manuel.
• Une temporisation à la mise en défaut est intégrée permettant de palier les micro coupures de réseaux électriques.
• Un voyant de défaut lumineux à LED doit être installée dans les parties communes afin d'avertir de l'état de fonctionnement. En option, un système de télésurveillance avec remontées d'informations peut être installé.
• Le CDS12-n délivre sur ordre l'alimentation en puissance de chaque caisson d'extraction asservit à ce même boitier correspondant à une ou plusieurs piles de logements.
• Le coffret CDS12-n permet le report de défaut relatif à la détection d'ouverture du volet VS08 et au fonctionnement du SDP17 en état d'alarme.
• Le CDS12-n permet par son concept des raccordements sans difficultés pour tout installateur.
• Le coffret CDS12-n est utilisé sur les systèmes **Seren'Air auto et hygroréglable**.

Accessoires

Bus de liaison du CDS
Cable type CAELIFLEX 5G0,75.
Longueur : 100 ml.

• Étiquette signalétique, avec adhésif arrière, à installer dans les halls d'entrée des immeubles pour chaque installation Seren'Air auto ou Seren'Air hygro.
• Dimension 140 x 110 mm, ép. 1mm.

Dimensions et caractéristiques techniques

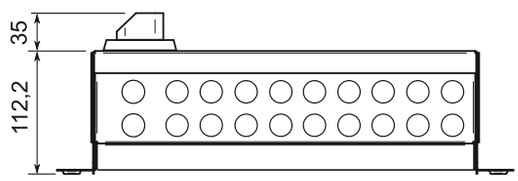

• Indice de protection : IP44.
• Matière première : acier prélaqué.
• Coloris : RAL 7035.

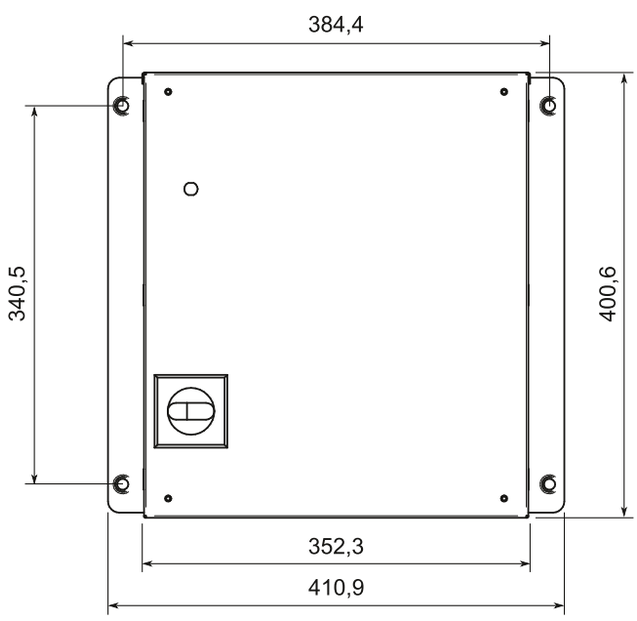

Ce coffret doit toujours être fixé sur un support vertical plein pour garantir son indice de protection.

Références

Se reporter à l'index des produits.